911-358

Lv7 2017-r2

Modelo-model:

Evo Rack Alu A23-140

Lote-Lot-Lot-Lot:

01-17

Peso-Weight-Poids-Gewicht:

23,47 kg

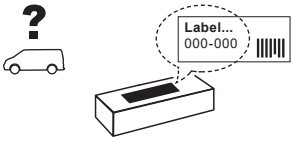

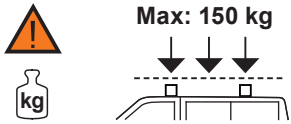

CEE - EEC type approval:

E9 26 R- 03 3024

CITY CRASH
Accor ding to ISO/ P AS 11154:2006

E	**Instrucción de montaje** ¡Leer primero!	Portaequipajes
GB	**Assembly instructions** Read first!	Roof racks
F	**Instruction de montage** Lire en premier!	Galeries
D	**Montageanleitung** Zuerst lesen!	Dachgepäckträger
PT	**Instruções de montagem** Ler primeiro!	Porta bagagens
PL	**Instrukcja montażu** Najpierw przeczytaj!	Bagażnik dachowy
CZ	**Montážní návod** Čtěte pozorně!	Strešní nosiče
HU	**Szerelési Utasítás** Először olvasd el!	Csomagtartó
RO	**Instructiuni de montaj** Intai cititi!	Krovni nosač
HR	**Detaljne upute** Prvo procitati!	Portbagaj
GR	**Διαβάστε προσεκτικά τις** Οδηγίες Συναρμολόγησης!	Μπάρες Οροφής
TR	**Öncelikle montaj:** Talimatlarını okuyunuz!	Taşıyıcı sistem
RU	**Инструкции по монтажу** Сначала прочитайте!	Багажники на крышу
I	**Istruzioni di montaggio** Leggere per primo!	Portabagagli
NL	**Montagehandleiding** Eerst lezen!	Imperiaal
SLO	**Navodila za sestavljanje** Preberite!	Strešne košare

CRUZBER SA
ES-A14018311
P.I. Las Salinas II
14960 - Rute - Spain
www.cruzber.com

1.

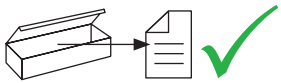

E Contenido embalaje: ¡Verificar!

GB Package content: Check!

F Contenu d'emballage: Vérifier!

D Packungsinhalt: Überprüfen!

PT Contéudo embalagem: Verificar!

PL Zawartość opakowania: sprawdź!

CZ Obsah balení: Zkontrolujte!

HU Csomag tartalma: Ellenőrizd!

RO Pachetul contine: Verificati!

HR Sadrzaj paketa: Provjeri!

GR Ελέγξτε το περιεχόμενο: του πακέτου!

TR Paket içeriğini: Control ediniz!

RU Содержание упаковки: Проверьте!

I Contenuto della confezione: Controllare!

NL Pakket inhoud: Controleer!

SLO Vsebina paketa: Preverite!

x 1

x 1

x 1

(861-114)

x 1

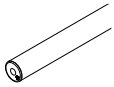

(821-144) 140 cm

x 7

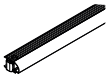

(827-464) 140 cm

x 1

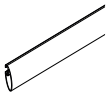

(716-342) 140 cm

x 6

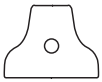

(813-062)

x 4

1x (805-185)
1x (805-186)
1x (855-508)
1x (855-228)

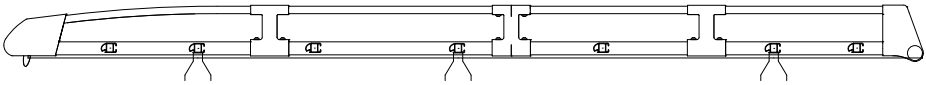

2.

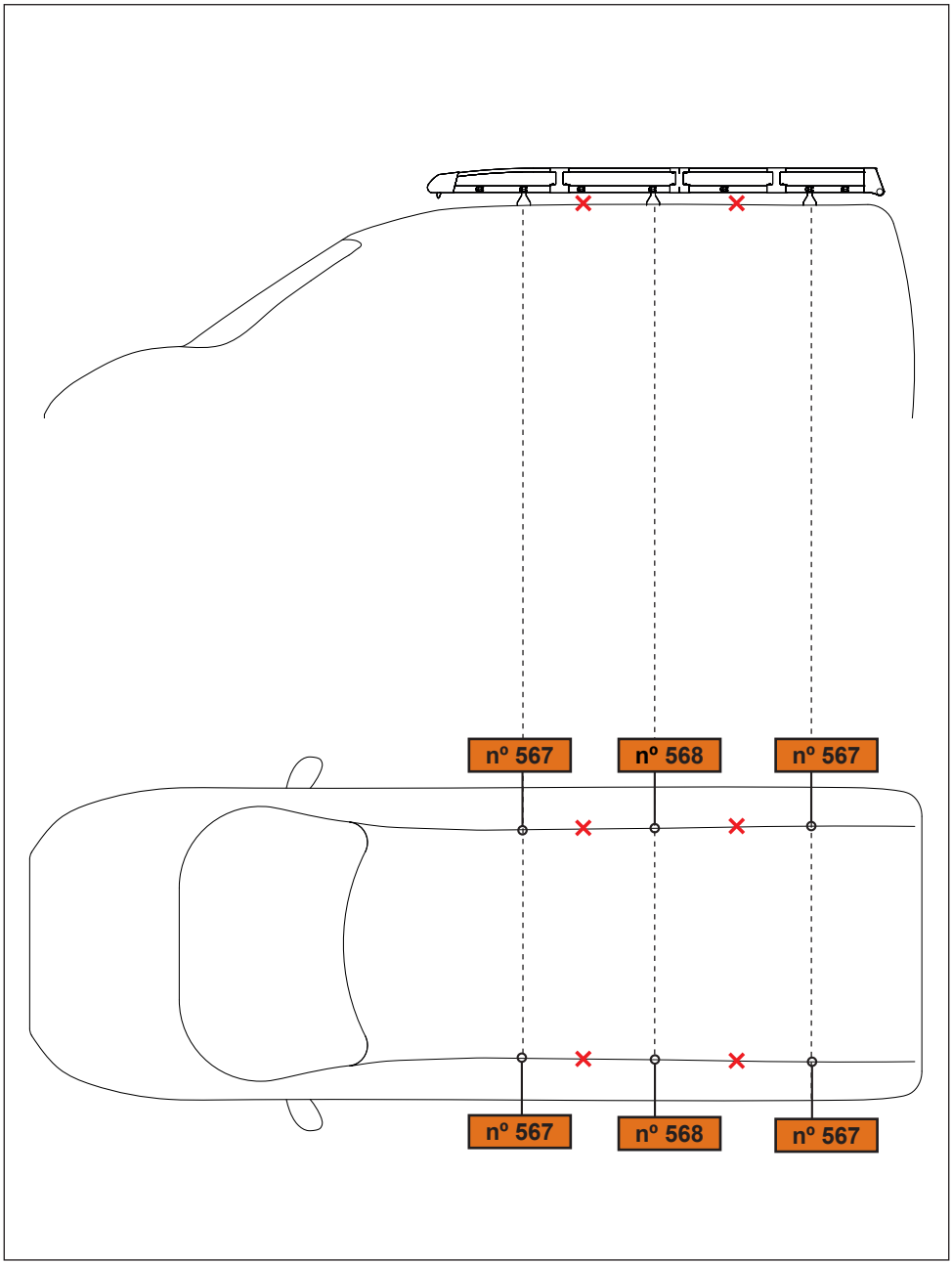

3.

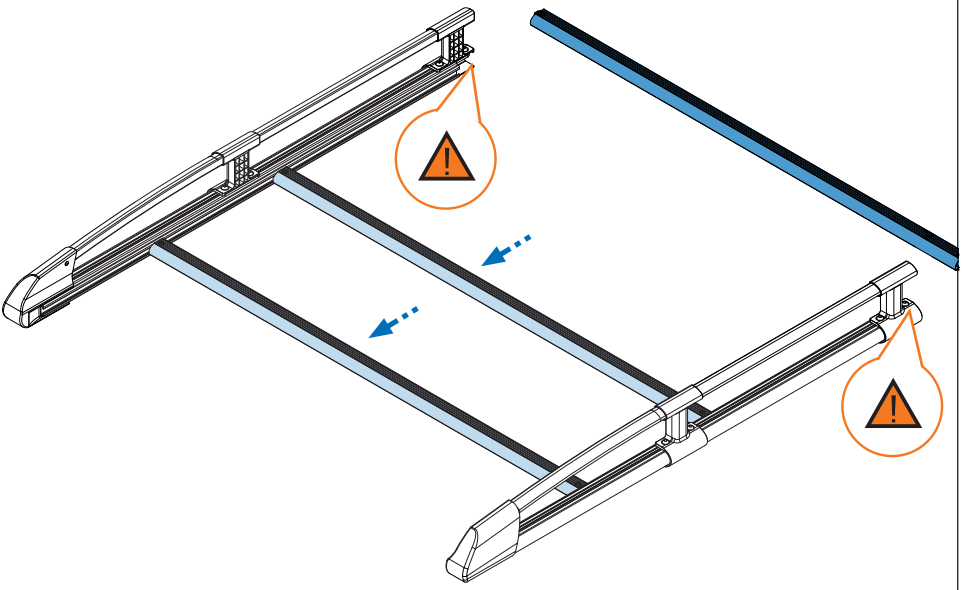

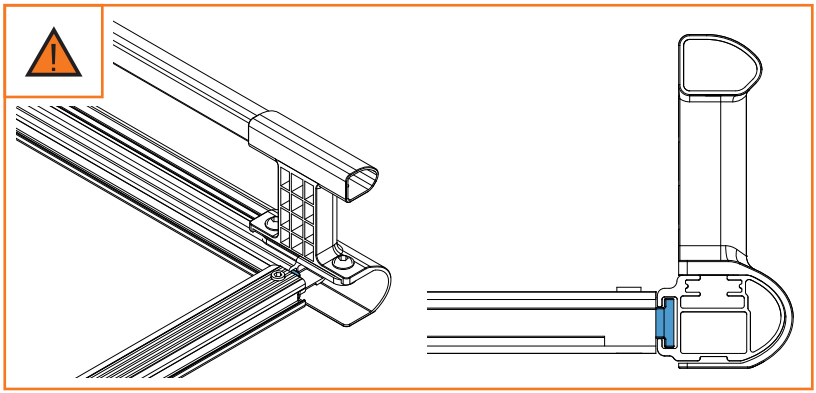

4.

A

B

B

C

D

6 Nm

5.

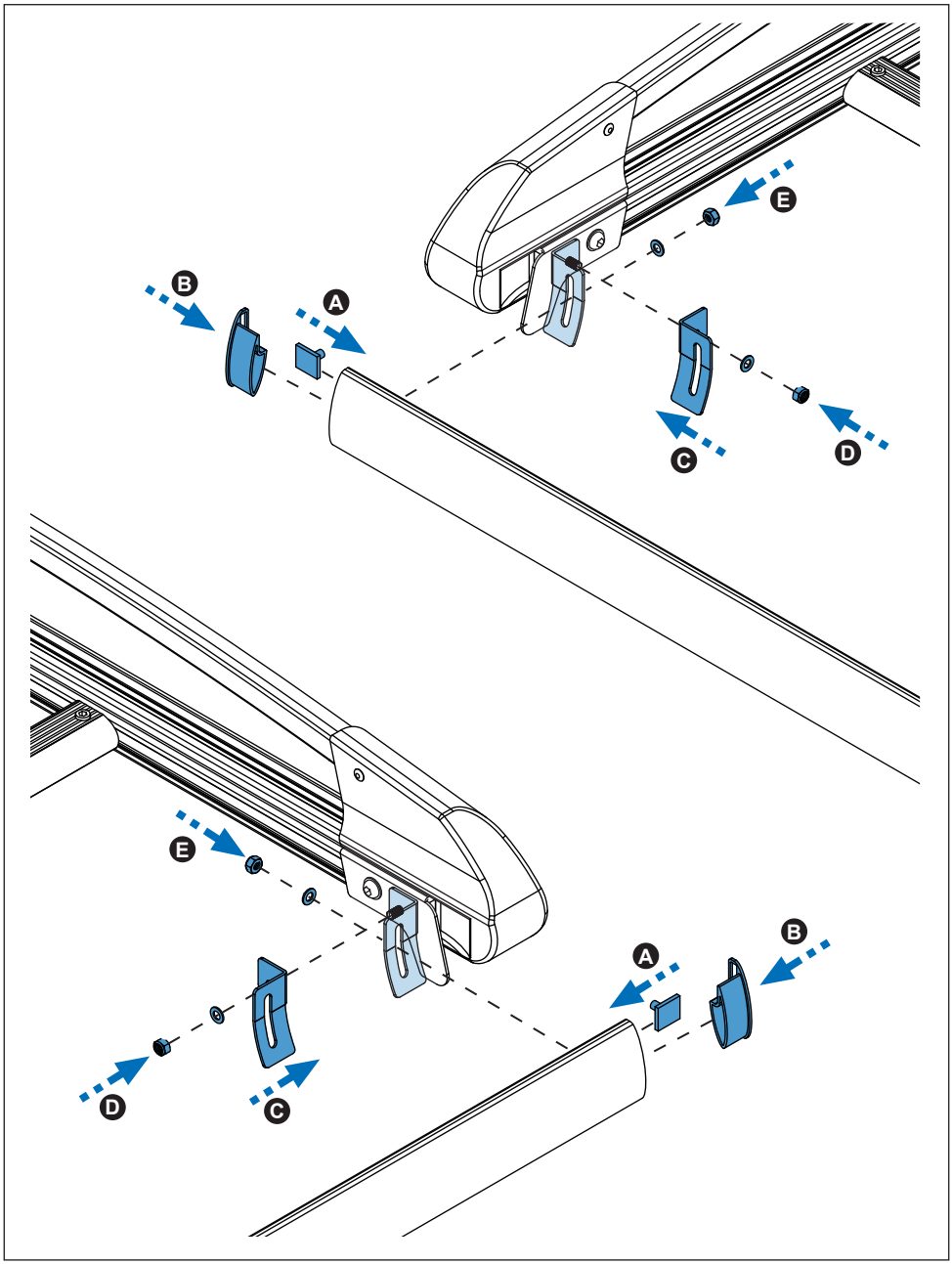

6.

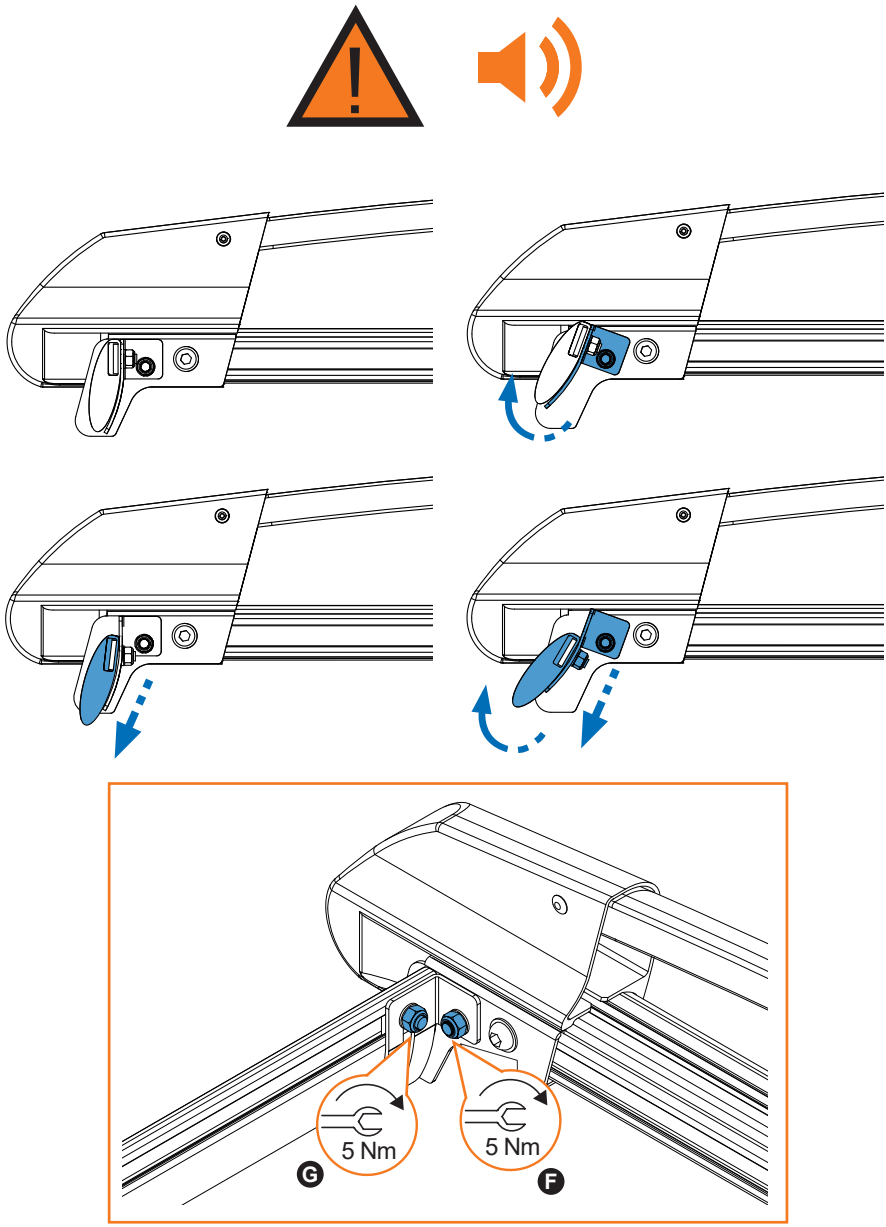

7.

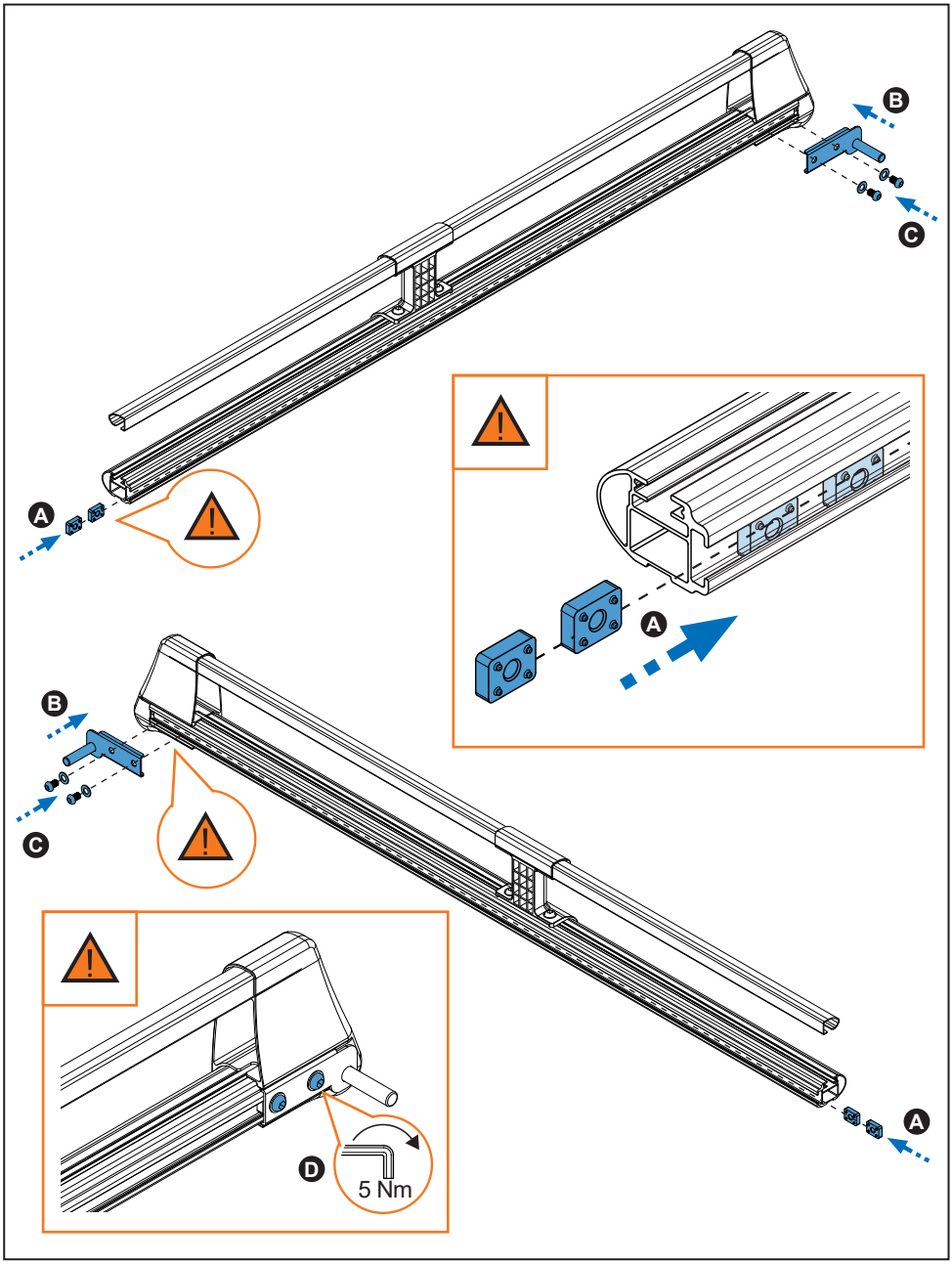

8.

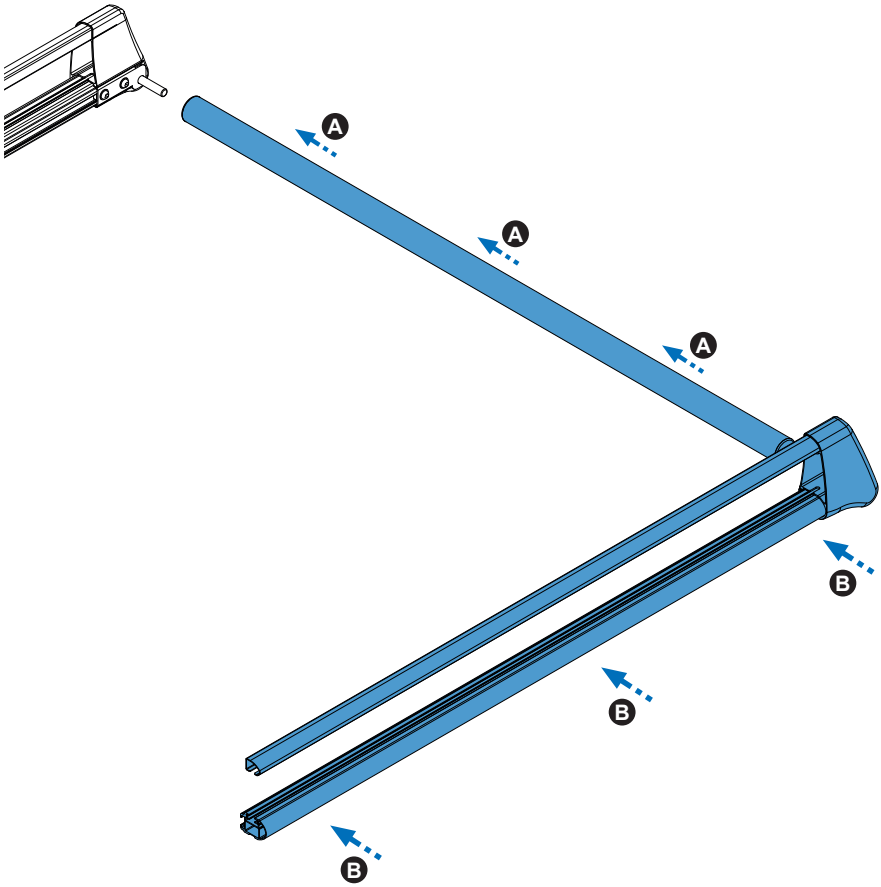

9.

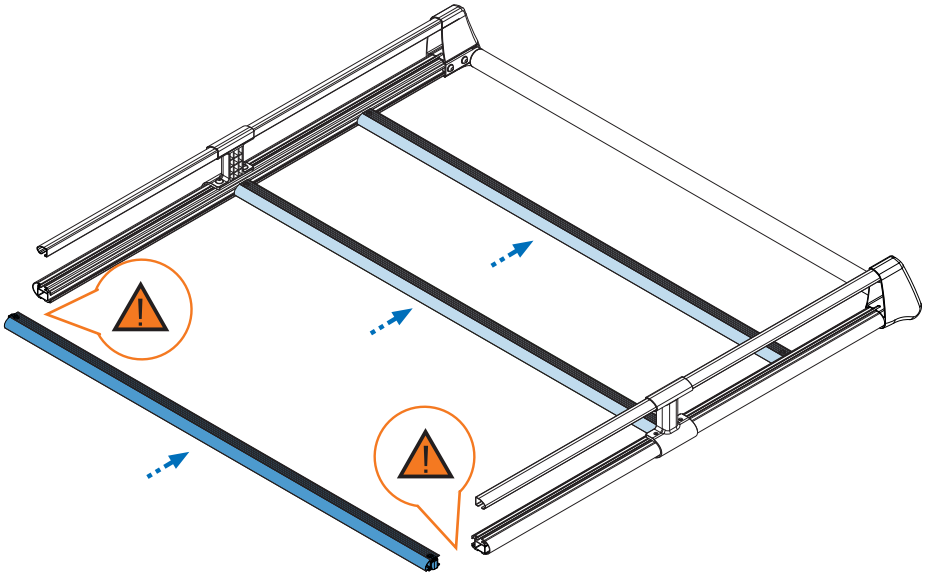

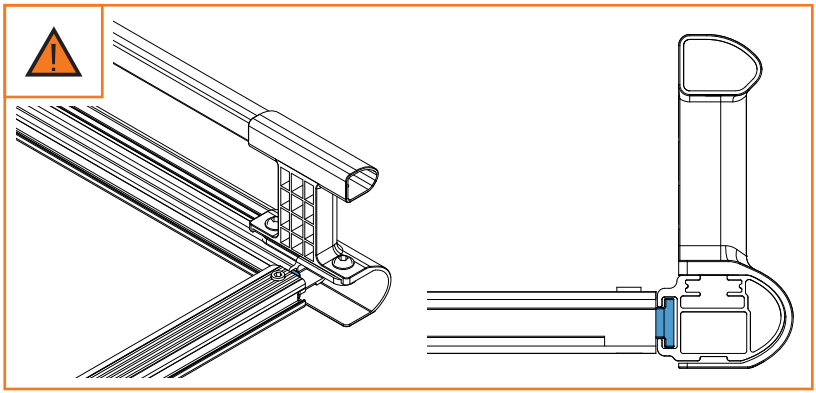

10.

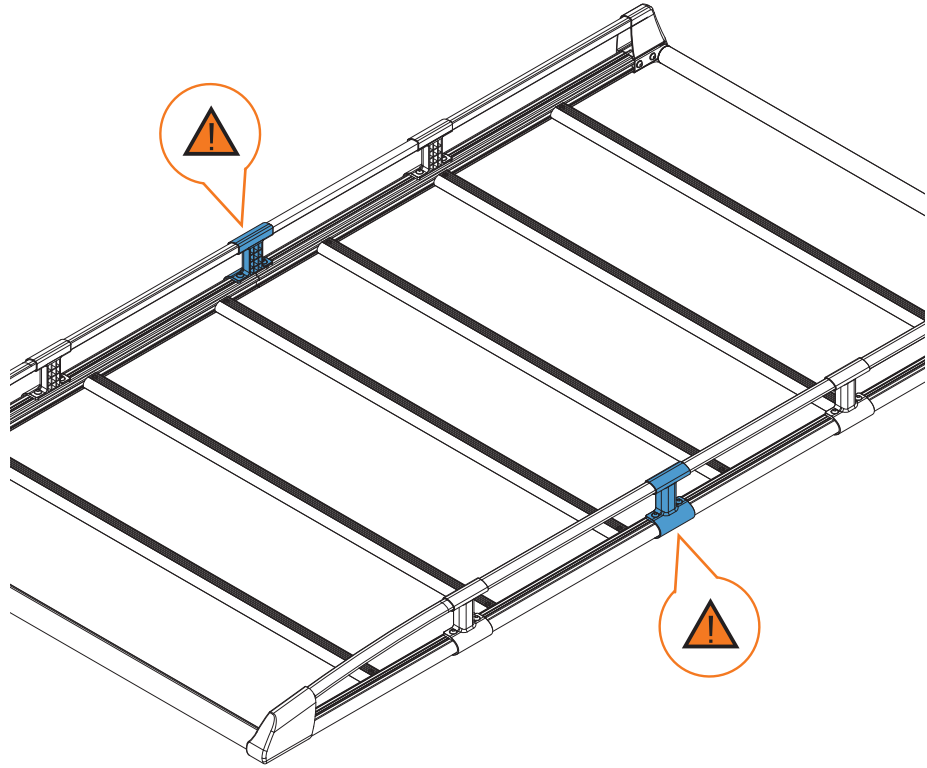

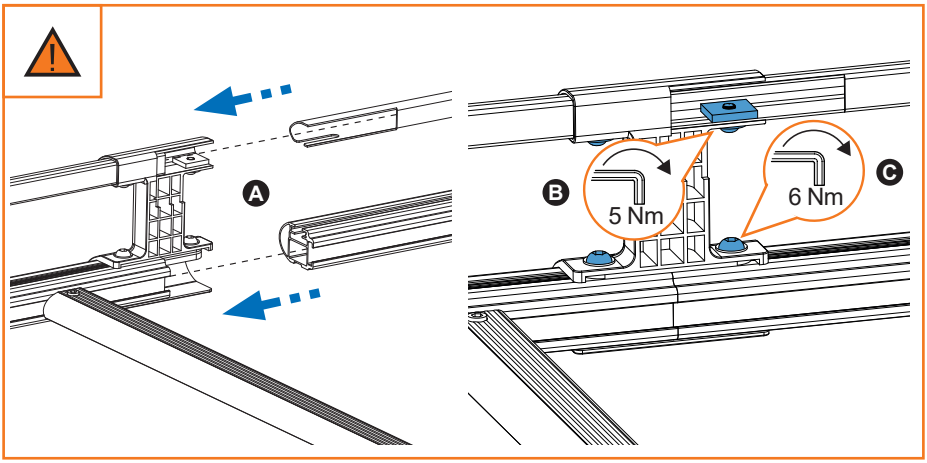

11.

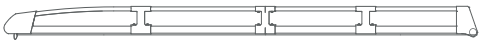

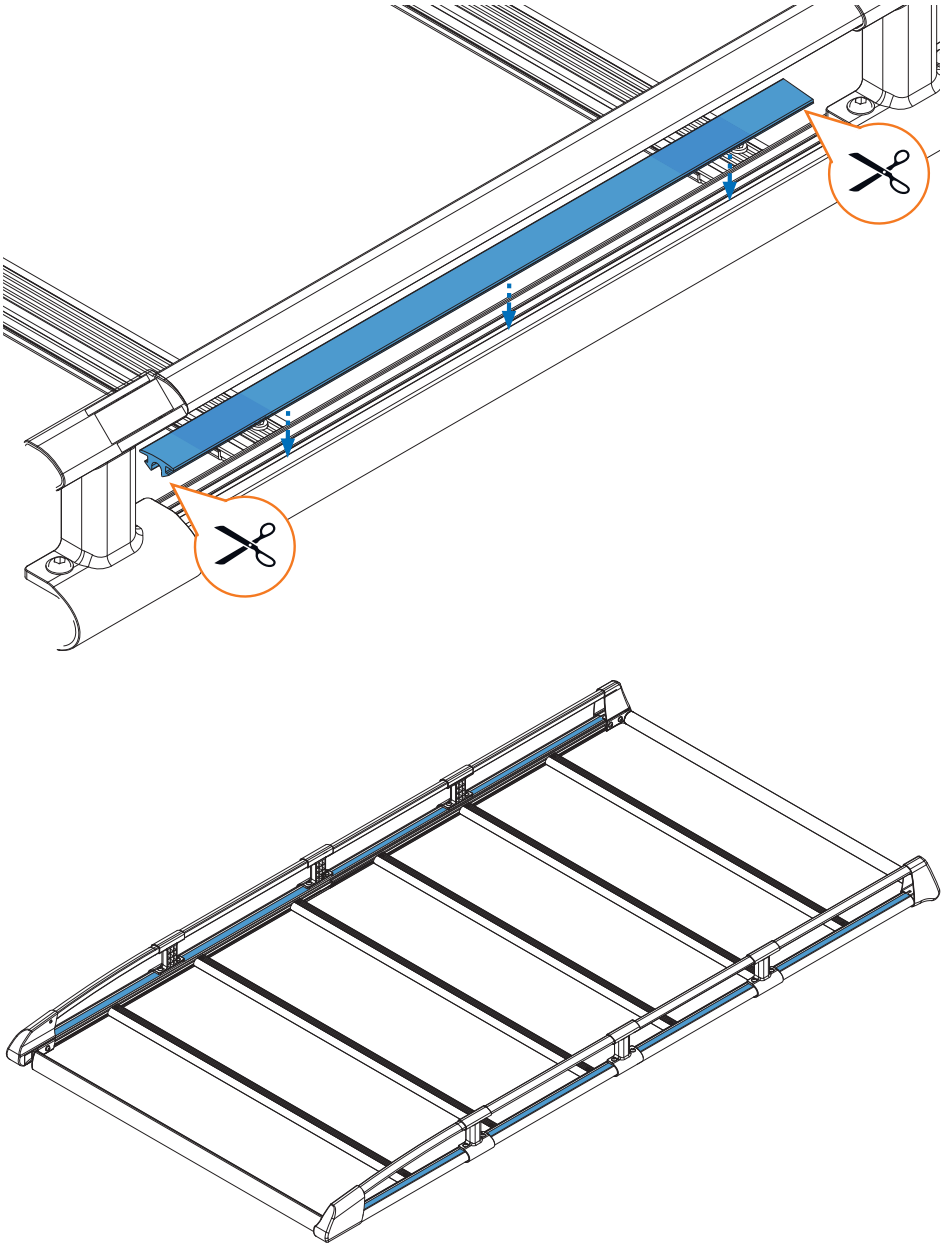

12.

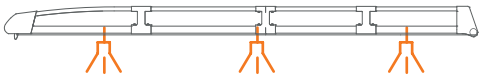

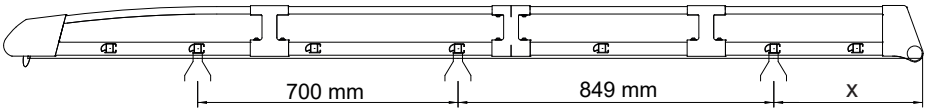

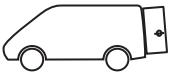

X = 400 mm

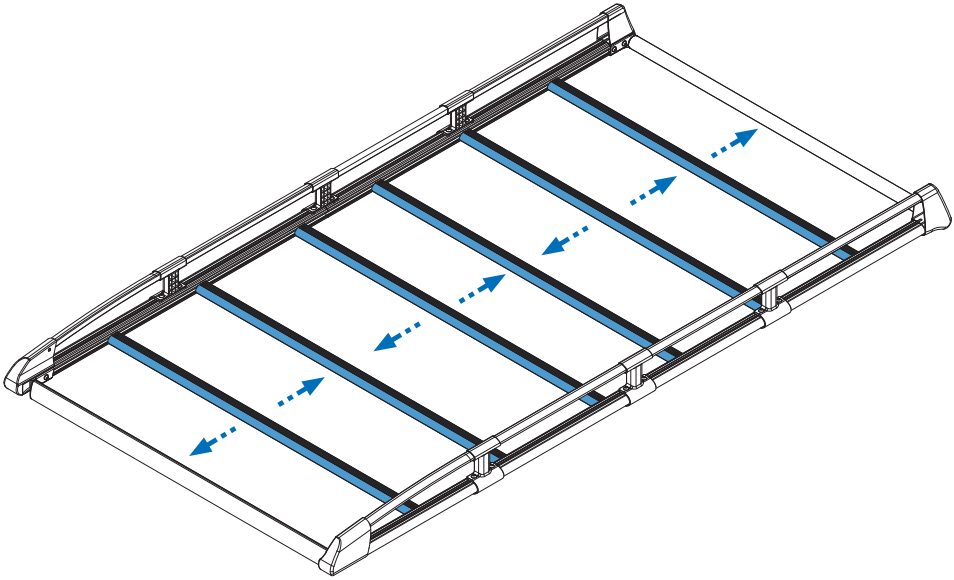

13.

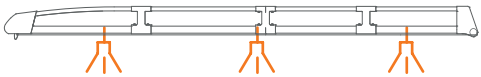

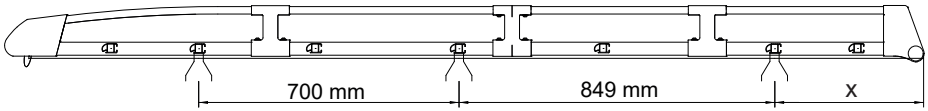

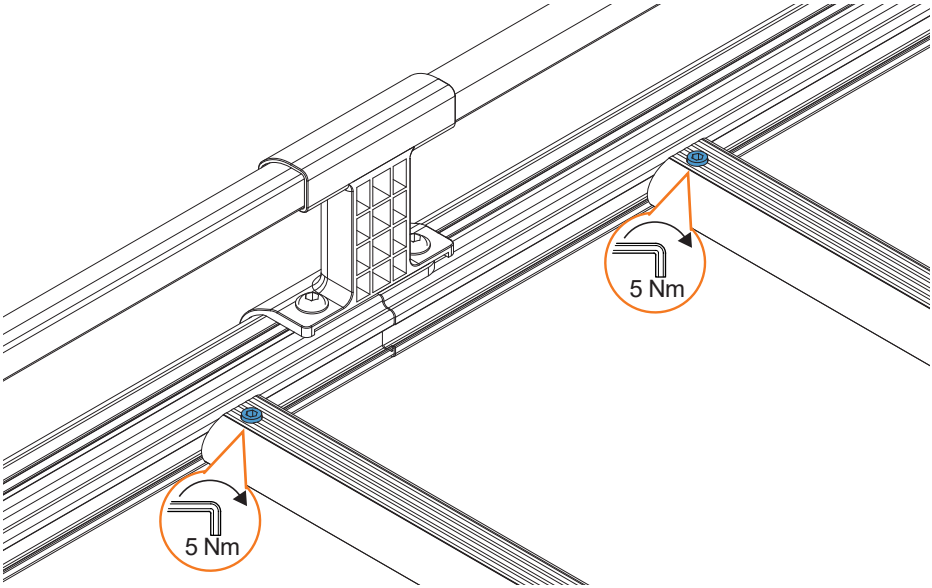

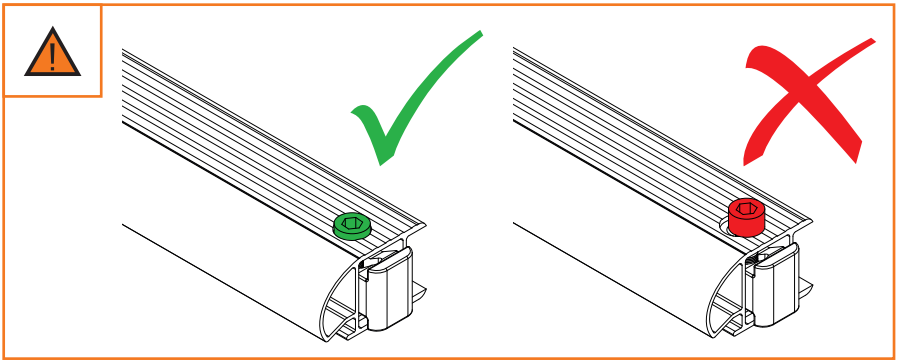

14.

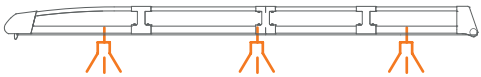

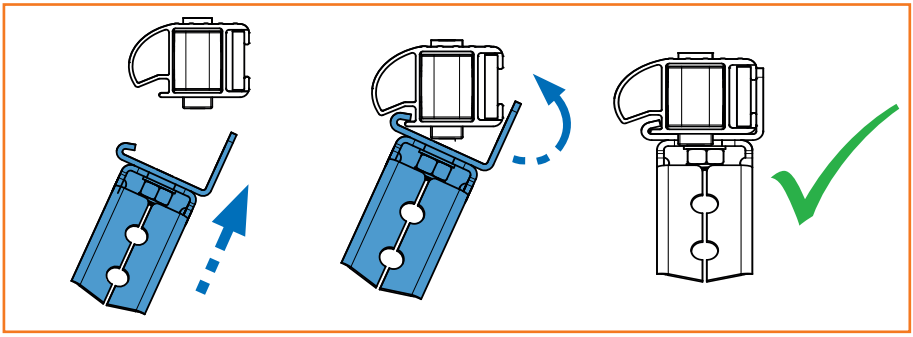

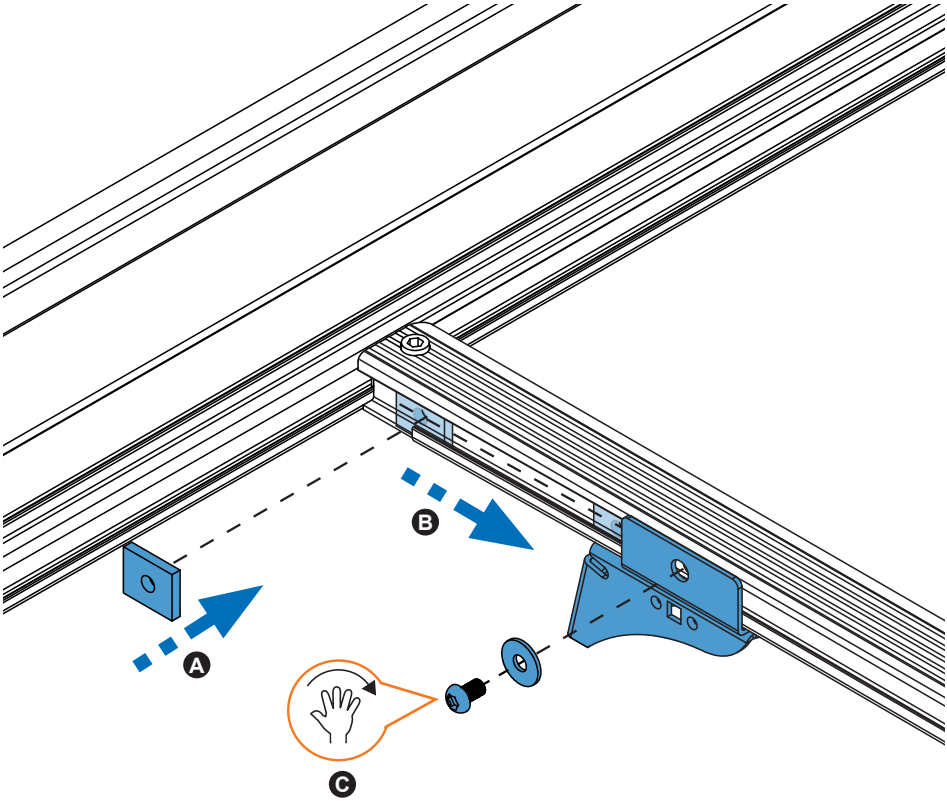

15.

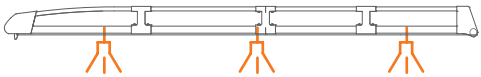

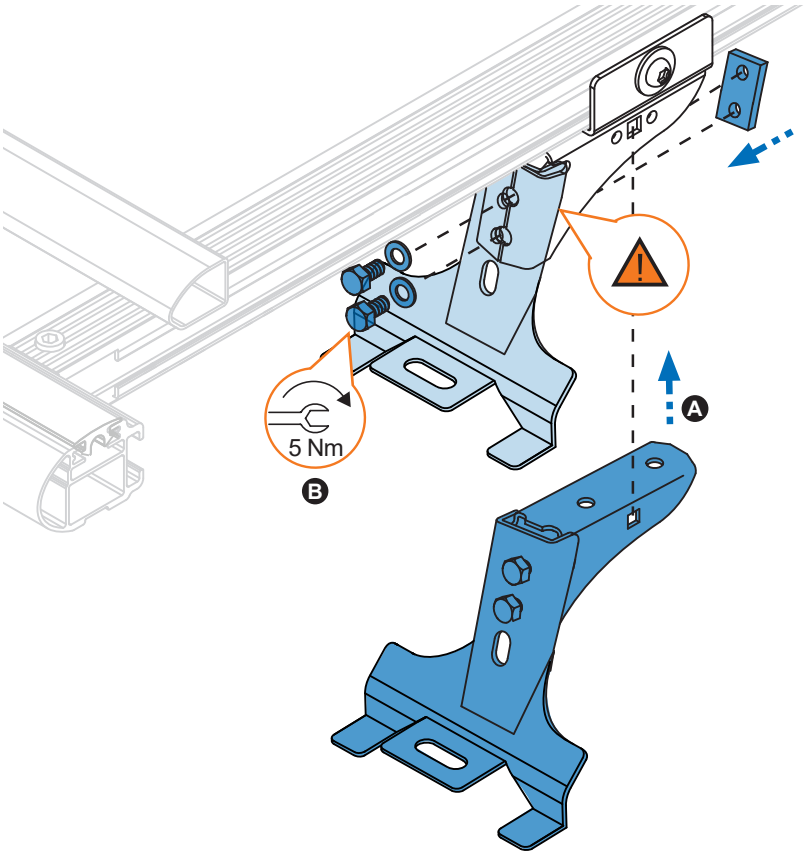

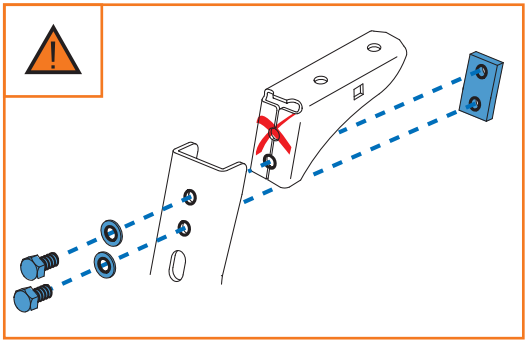

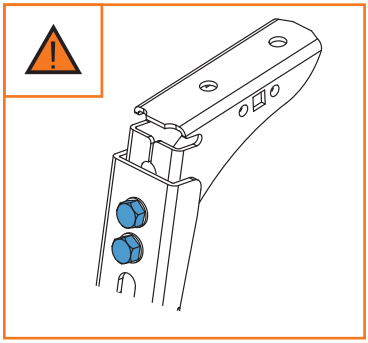

16.

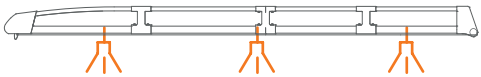

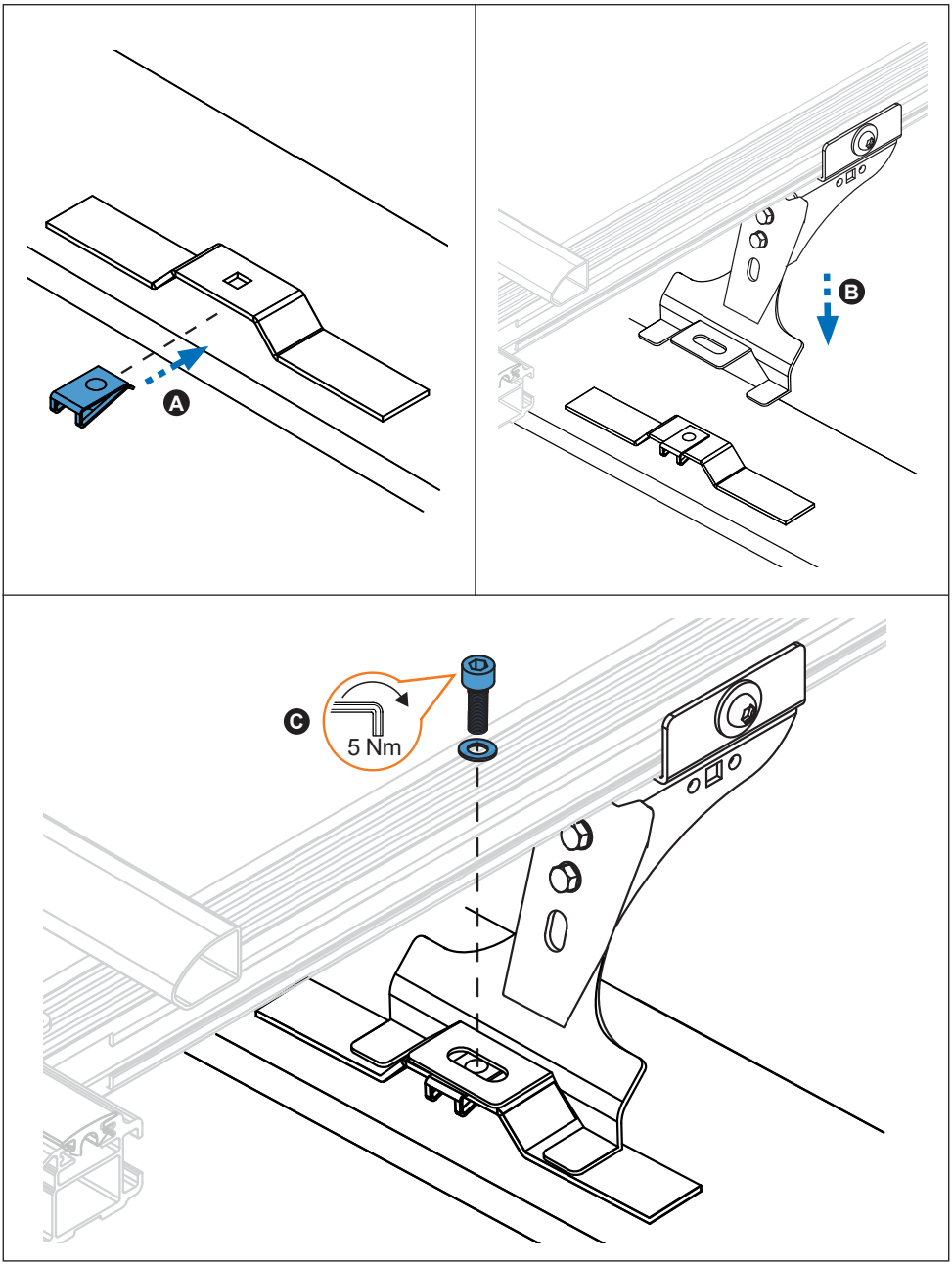
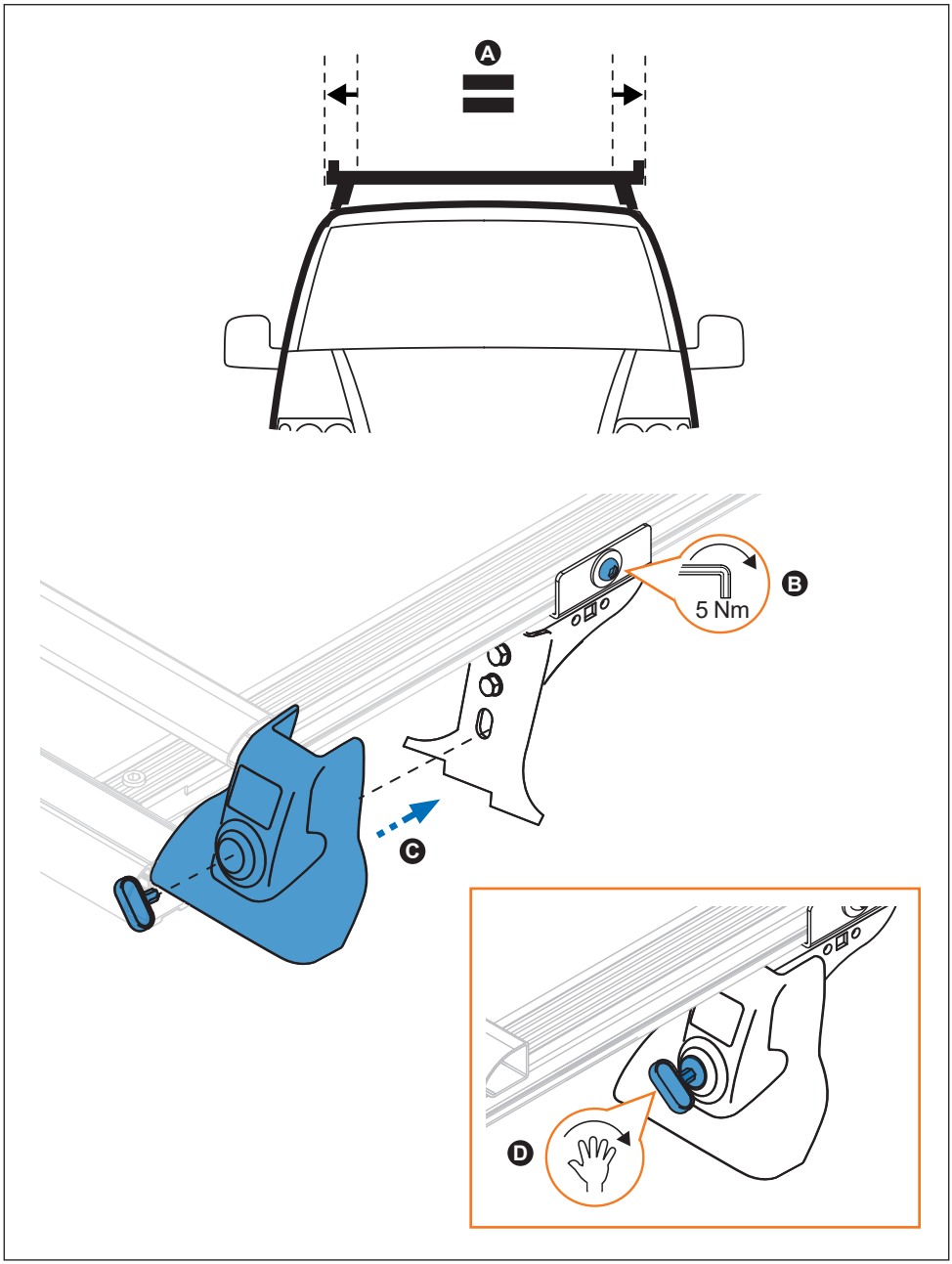
17.